# R209

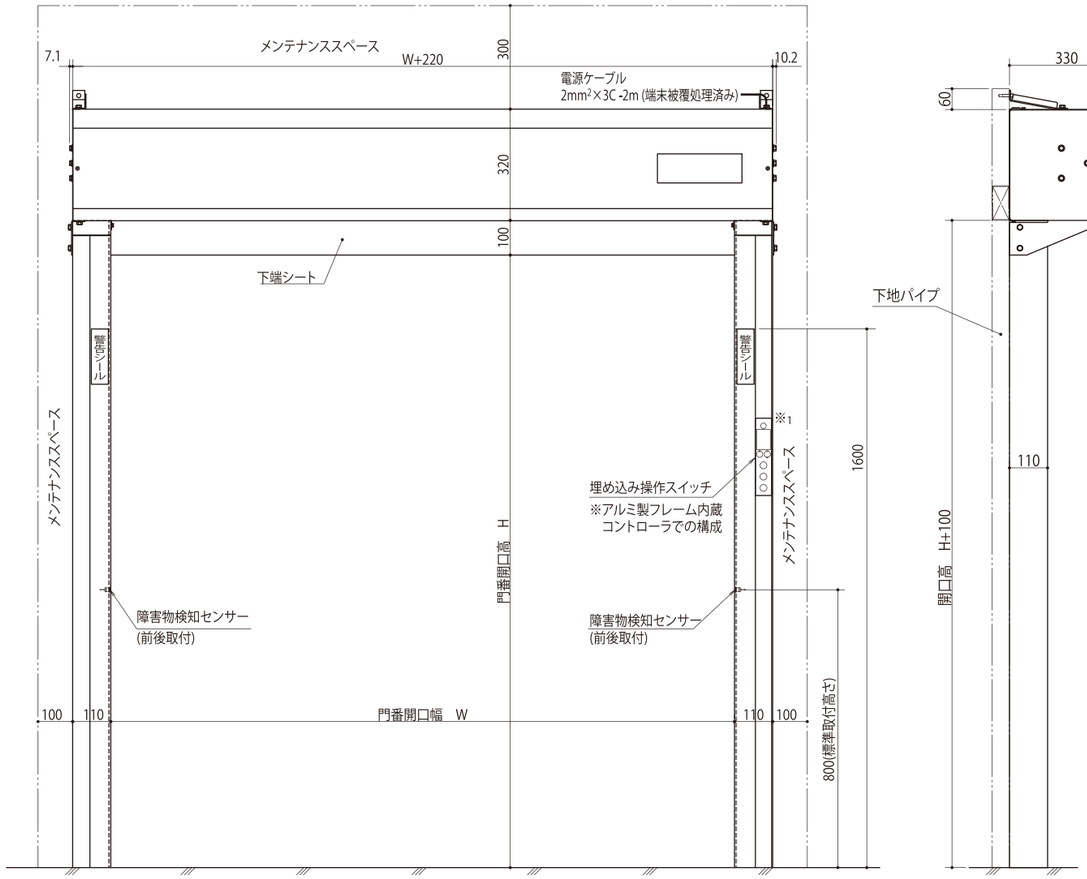


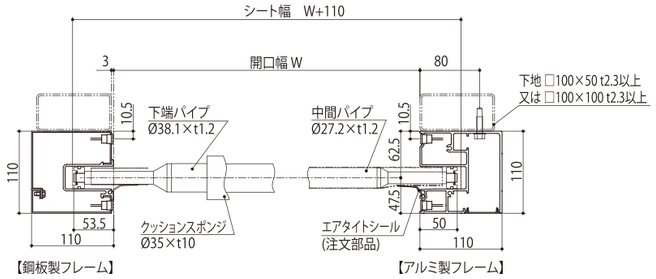


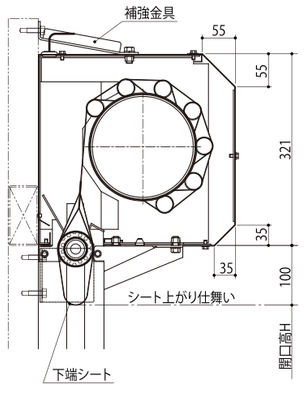


【注意】
・障害物検知センサーは必ず前後に 1 セットずつ取付けてください。また通過する物体に応じた最適な位置と個数を予めご確認ください。
・サイドフレームの構成は、材質・サイズにより 1 体・2 体・3 体となります。
・カラー鋼板・ステンレス鋼板フレーム仕様の場合は別置きコントローラーを使用します。
・ 電源ケーブルは巻き取りボックス上部より 2m 取り出し一次側電気工事を行なって下さい。別置きコントローラーの場合、付属ケーブルはありません。
※1 別置きコントローラー使用時はフレーム内蔵の操作パネルは使用できません。

# R309 R30W R30T

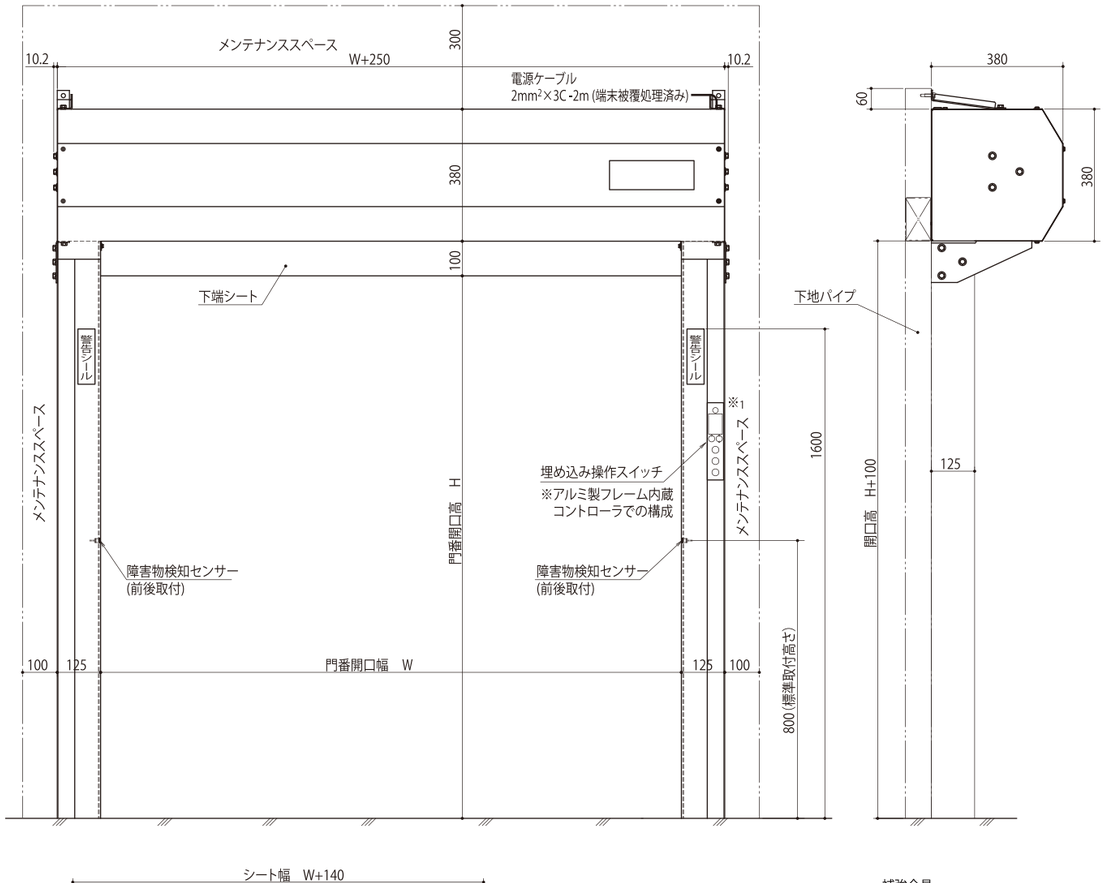


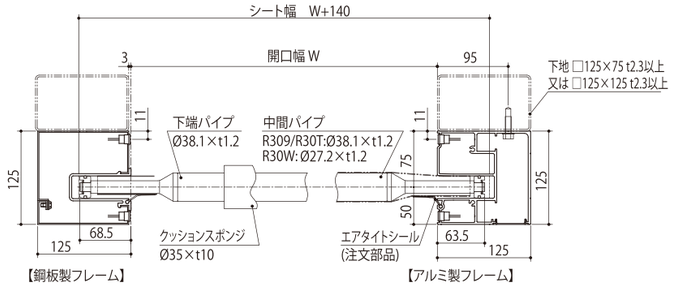


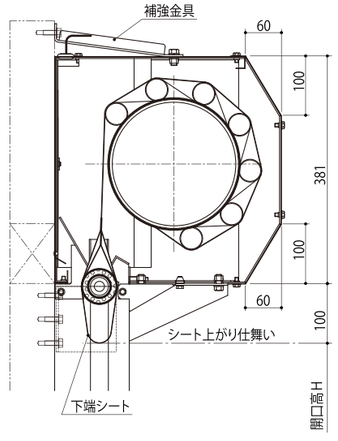


KVコントローラー(カバー付き)※2

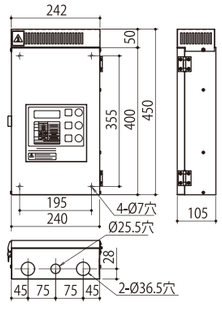


SVコントローラー※3

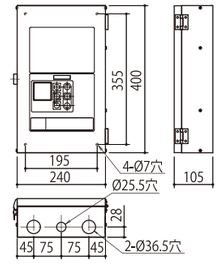


【注意】
・障害物検知センサーは必ず前後に 1 セットずつ取付けてください。
また通過する物体に最適な位置と個数を予めご確認ください。
・サイドフレームの構成は、材質・サイズにより 1 体・2 体・3 体となります。
・カラー鋼板・ステンレス鋼板フレーム仕様の場合は、別置きコントローラーを使用します。
・ 電源ケーブルは巻き取りボックス上部より 2m 取り出し一次側電気工事を行なって下さい。
別置きコントローラーの場合、付属ケーブルはありません。

※1 別置きコントローラー使用時はフレーム内蔵の操作パネルは使用できません。
※2 KVコントローラー(カバー付き)は、R309/409型、R30W/R40W型用です。
※3 SVコントローラーは、R30T/R40T型用です。